SPVL8-010-EP

Контроллер EC вентилятора с выходом Modbus DCI

SPVL8-010-EP - это регулятор скорости и устройство контроля вентиляторов Modbus RTU с интерфейсом DCI (протокол EBM-Papst). Интерфейс Modbus RTU/DCI (DCI Gen. 1) используется для настройки, управления и контроля до 20 вентиляторов. Вентиляторы с интерфейсом EBM-Papst Modbus/DCI будут автоматически адресованы контроллером SPVL8-EP. Это приводит к гораздо более быстрому вводу в эксплуатацию.

Главные характеристики

- Интерфейс Modbus RTU/DCI (последовательный интерфейс)
- Линейный цифровой выходной сигнал в соответствии с положением потенциометра
- Автоматическая первоначальная настройка каждого вентилятора
- Автоматическое присвоение сетевого идентификатора каждому вентилятору
- Управление от низкой до высокой или от высокой до низкой скорости, можно выбрать с помощью holding регистров Modbus RTU
- Контроль состояния вентилятора с помощью светодиодов RGB и входных регистров Modbus
- Положение Выкл
- Загрузочный модуль для обновления прошивки через Modbus RTU
- Регулируемое минимальное (Vmin) и максимальное (Vmax) выходное значение с помощью holding регистров Modbus RTU
- Встроенный или поверхностный монтаж
- Клеммная колодка
- Совместимость с EBM-Papst K3G-серии FFU с интерфейсом Modbus/DCI

Технические характеристики

Напряжение питания		85—305 VAC / 50—60 Гц
Выход		Modbus/DCI
Степень защиты	Встроенный монтаж	IP44 (согласно EN 60529)
	Поверхностный монтаж	IP54 (согласно EN 60529)
Окружающая среда	Температура	- 0-40 °C
	Отн. влажность	5—95 % rH (без конденсата)

Область применения

- Контроль скорости, мониторинг и ввод в эксплуатацию фильтрующих вентиляторов EBM-Papst (FFU) с EC-двигателем

Стандарты

- Директива по низковольтному оборудованию 2014/35/EC
  - EN 60529:1991 Степени защиты, обеспечиваемые корпусами (Кодекс IP). Поправки AC:1993, A1:2000, A2:2013, AC:2016-12 и AC:2019-12 к EN 60529
  - EN 60730-1:2011 Автоматическое электрическое управление для бытового и аналогичного использования. Часть 1: Общие требования
  - EN 60730-2-8:2002 Автоматическое электрическое управление для бытового и аналогичного использования. Часть 2-8: Особые требования к водяным клапанам с электрическим приводом, включая механические требования. Поправка A1:2003 к EN 60730-2-8
  - EN 60730-2-9:2010 Автоматическое электрическое управление для бытового и аналогичного использования. Часть 2-9: Особые требования к регуляторам измерения температуры
- Директива по электромагнитной совместимости 2014/30/EC:
  - EN 60730-1:2011 Автоматический электрический контроль для бытового и аналогичного использования. Часть 1: Общие требования
  - EN 60730-2-8:2002 Автоматическое электрическое управление для бытового и аналогичного использования - Часть 2-8: Особые требования к водяным клапанам с электрическим приводом, включая механические требования. Поправка A1:2003 к EN 60730-2-8
  - EN 60730-2-9:2010 Автоматическое электрическое управление для бытового и аналогичного использования - Часть 2-9: Особые требования к регуляторам измерения температуры
- Директива RoHs 2011/65/EU – Ограничение использования некоторых опасных веществ в электрическом и электронном оборудовании
  - EN IEC 63000:2018 Техническая документация по оценке электрических и электронных продуктов на предмет ограничения содержания опасных веществ

Подключение и соединения

L		Питание, линия (85—305 VAC / 50—60 Гц)
N		Питания, нейтраль (85—305 VAC / 50—60 Гц)
8 - DCI		Выход Modbus DCI
7 - GND		Заземление
6 и 2 - /B		Modbus RTU (RS485), сигнал /B
5 и 4		Не подключен
3 и 1 - A		Modbus RTU (RS485), сигнал A
Соединения	Кабели питания	Сечение провода: 0,5 - 1,5 мм²
	Связь Modbus DCI / RS485 + DCI	Кабель Cat5 / UTP

SPVL8-010-EP

Контроллер EC вентилятора с выходом Modbus DCI

Светодиодная индикация

постоянная	Установка работает
мигает	Требуется конфигурация
постоянная	Один двигатель не реагирует
мигает	Несколько двигателей не реагируют
постоянная	Одно предупреждение
мигает	Несколько предупреждений
постоянная	Единичная ошибка
мигает	Множественные ошибки

Функциональные диаграммы работы

От низкой до высокой скорости

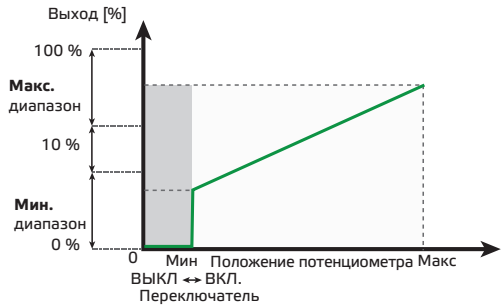

От высокой до низкой скорости

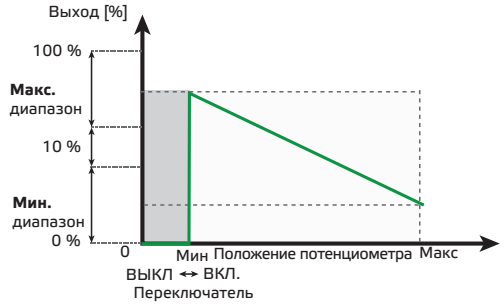

Упаковка

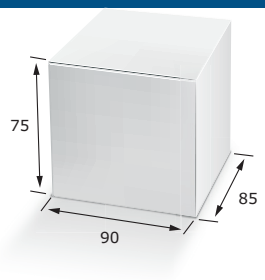

Коды продукта	Упаковка	Длина [мм]	Ширина [мм]	Высота [мм]	Нетто вес	Брутто вес
SPVL8-010-EP	Единица (1 шт.)	95	85	70	0,153 кг	0,174 кг
	Коробка (10 шт.)	492	182	84	1,53 кг	1,89 кг
	Коробка (60 шт.)	590	380	280	9,18 кг	12,33 кг
	Поддон (1.680 шт.)	1.200	800	2.180	257, 04 кг	361,64 кг

Размеры и крепление

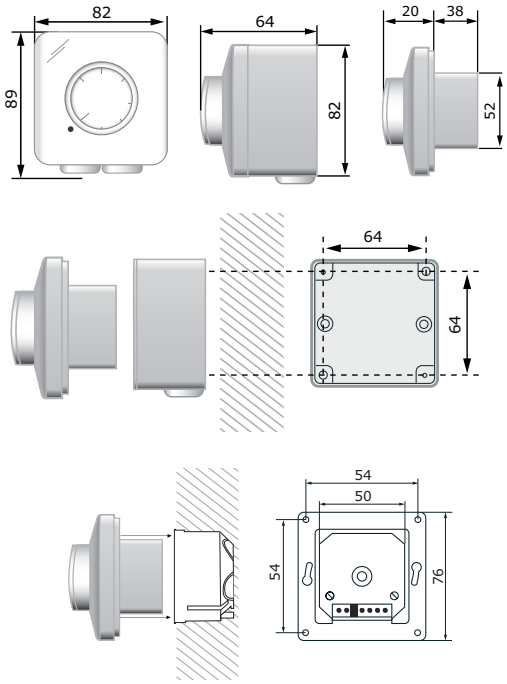

Международные номера товаров (GTIN)

Упаковка	SPVL8-010-EP
Единица	05401003018798
Коробка	05401003302910
Коробка	05401003504338
Поддон	05401003701423
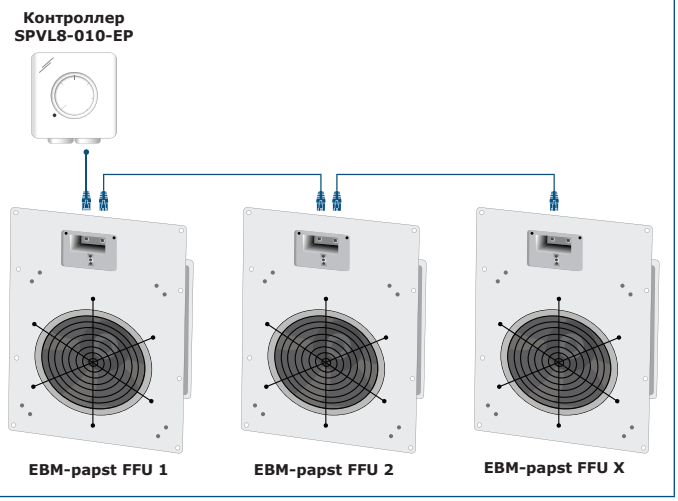
Подключение